HIGHLANDER
海兰信

ANEMOMETER

HLD-AM 600H

风速风向仪

性能参数

显示屏	8 英寸 TFT、800x600像素
亮度调节	多级调节
数据输出	NMEA0183 语句信息输出
风向精度	±1°
风向范围	0~359°
风速精度	0.1m/s
风速范围	1.2~60m/s
最小启动风速	≤1.2m/s
电源功耗	AC220V/DC24V、≤5W
工作温度	-25℃~ +55℃
防护等级	显示器 IP23、传感器 IP56
整备重量	9kg

HLD-AM600H
风速风向传感器

HLD-AM600E
8英寸风速风向
仪显示器

安装尺寸

■嵌入式安装

Unit:mm

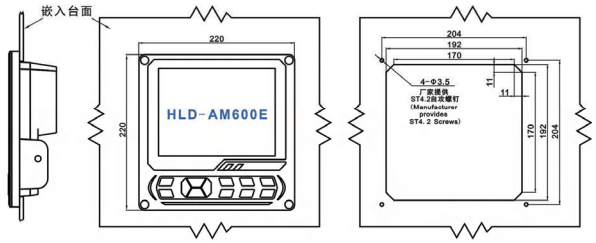

■立式安装

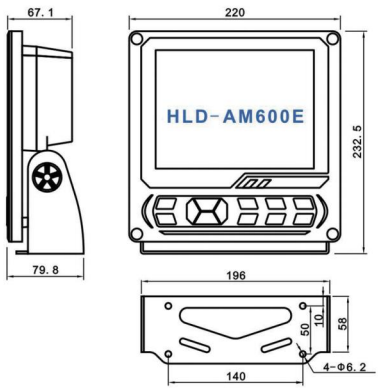

■传感器安装

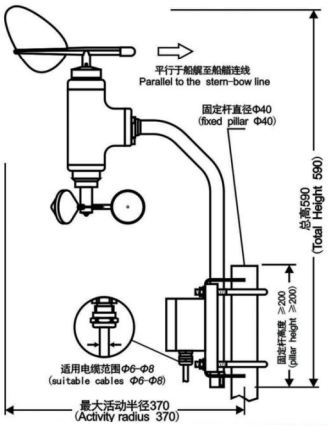

24 Hours 服务热线
Tel: 400 088 3335 / +86 513 8058 2906
E-mail: radar@highlander.com.cn
service@highlander.com.cn

北京海兰信数据科技股份有限公司

地址：北京市海淀区环保科技示范园
（地锦路7号院10号楼）
电话：+8610 59738989　　传真：+861059738737
网址：www.highlander.com.cn　　邮编：100095

江苏海兰船舶电气系统科技有限公司
江苏途索海洋科技有限公司

地址：江苏省南通市苏锡通科技产业园区清枫路199号
电话：+8651380582989　　传真：+8651380582929
网址：www.highlander.com.cn　　邮 编：226017

本宣传册版权归海兰信所有。最终产品升级可能会有与宣传册描述不符合的情况，恕不另行通知。

Catalogue No.CA000020231116